Qualifikationsverfahren Baupraktiker/-in EBA Berufskenntnisse 2017

Ausführungsgrundlagen III (Fachrechnen)

Kandidat Gruppe ..... Nummer .....

Name .....

Vorname .....

Berufsfachschule .....

Bewertung Punkte:

Bemerkungen .....

.....

.....

.....

.....

Die Experten .....

.....

Allgemeine Bedingungen

	Punkte max	Punkte ist

Die Lösungswege müssen ersichtlich und aufgeschrieben sein.

Schlussergebnisse müssen mit einer Einheit versehen sein und doppelt unterstrichen sein.

1 Längenberechnungen 5

Berechnen Sie **den Umfang** der abgebildeten Figur in Metern (m).

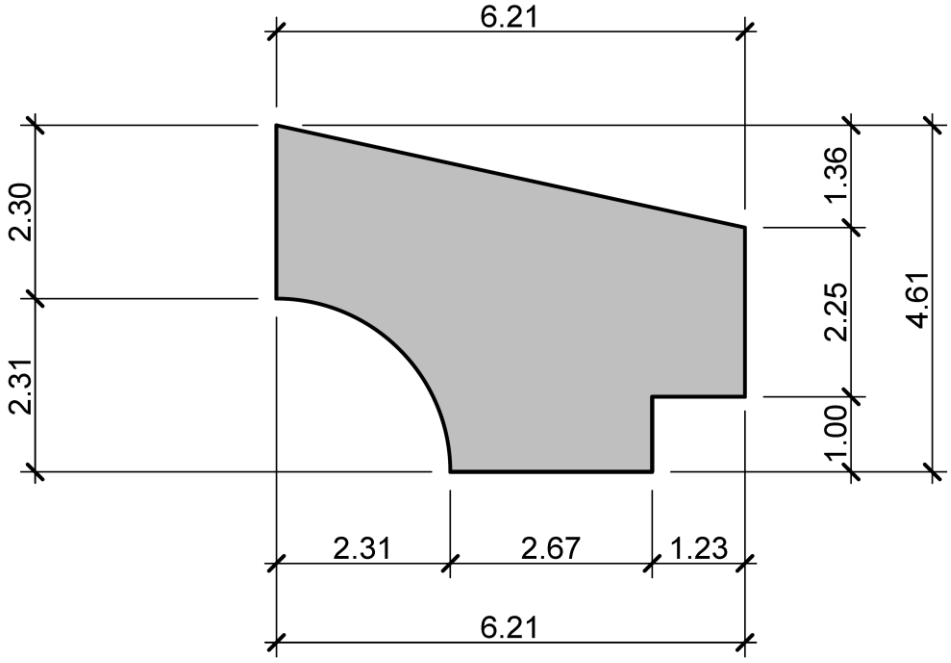

Skizze schematisch

2 Flächenberechnung 5

Berechnen Sie die **graue Fläche** in Quadratmetern (m^2).

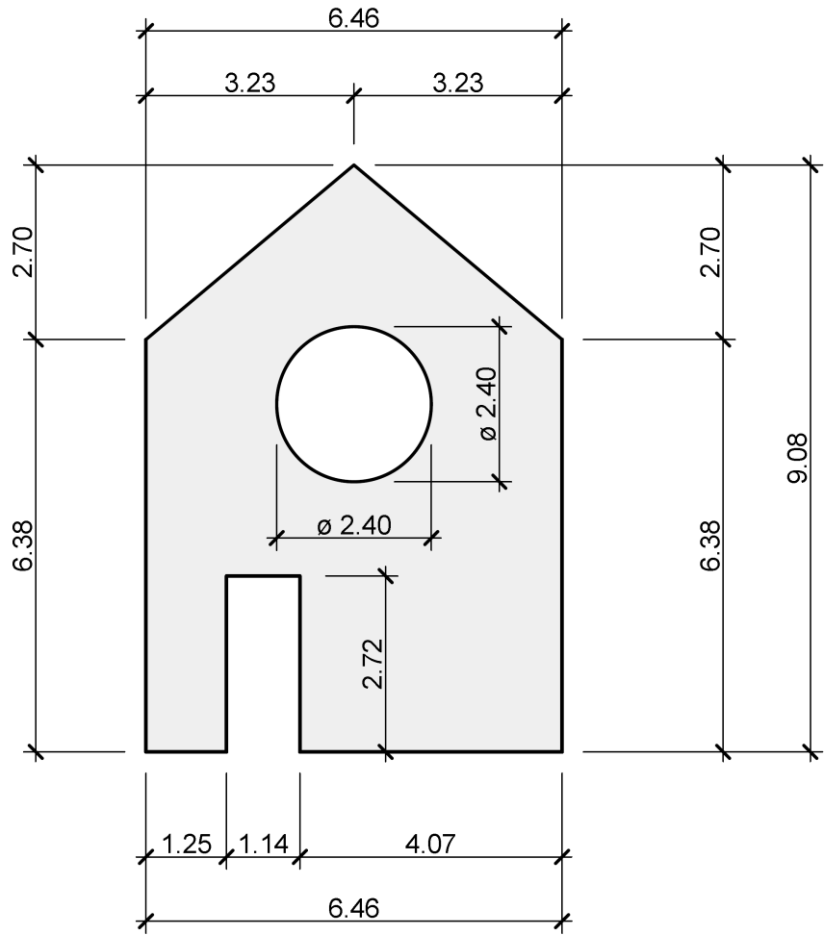

Skizze schematisch

3 Mauerwerksberechnungen 4

Berechnen Sie **wie viele Backsteine** B15 (Länge 29 cm, Höhe 19 cm) Sie für die untenstehende Mauer benötigen.

Zwei halbe Backsteine werden als ein ganzer Stein berechnet.

Sämtliche Lager- und Stossfugen haben eine Stärke von 1 cm.

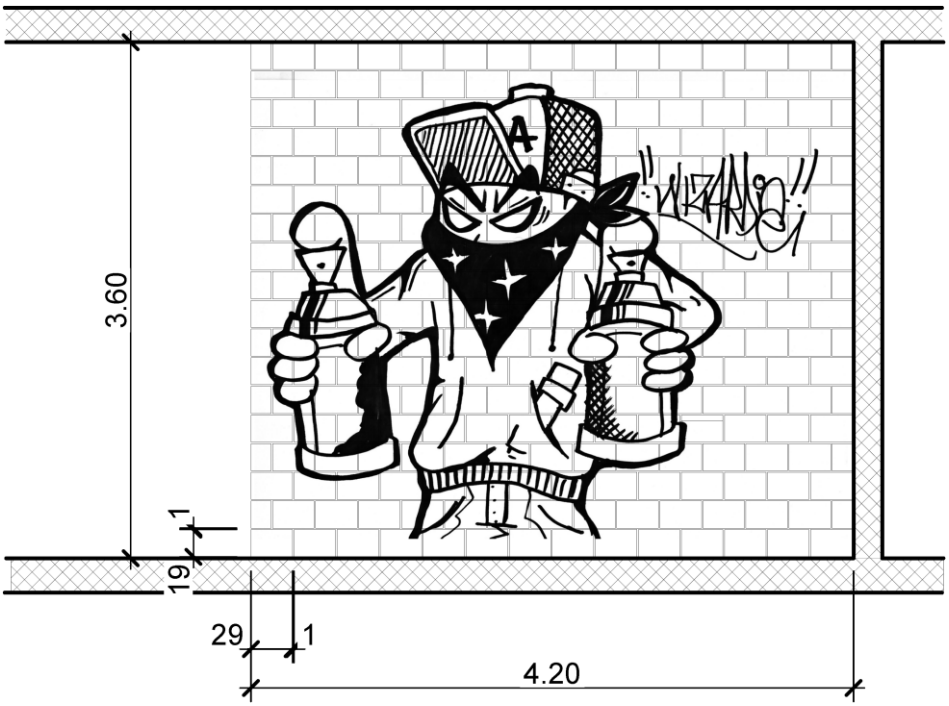

Ansicht schematisch

4 Gefälle und Höhenkoten 2

Berechnen Sie das **Gefälle x** in Prozenten (%).

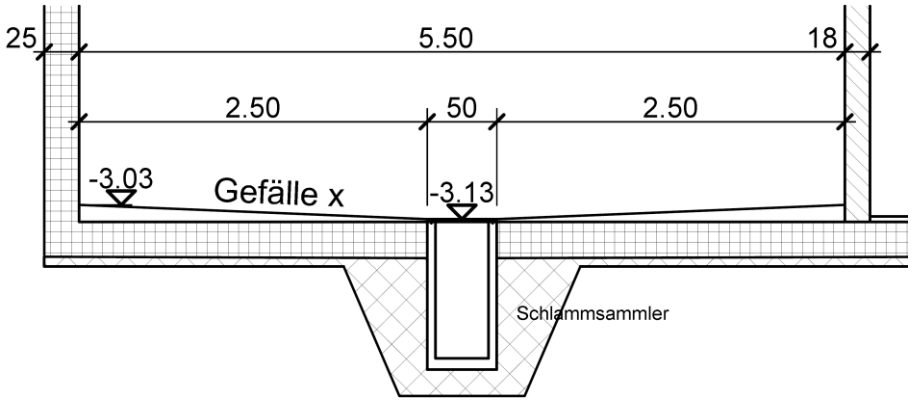

5 Volumen

Berechnen Sie das gesamte Volumen in m^3 für **einen kompletten** Maschinensockel. 5

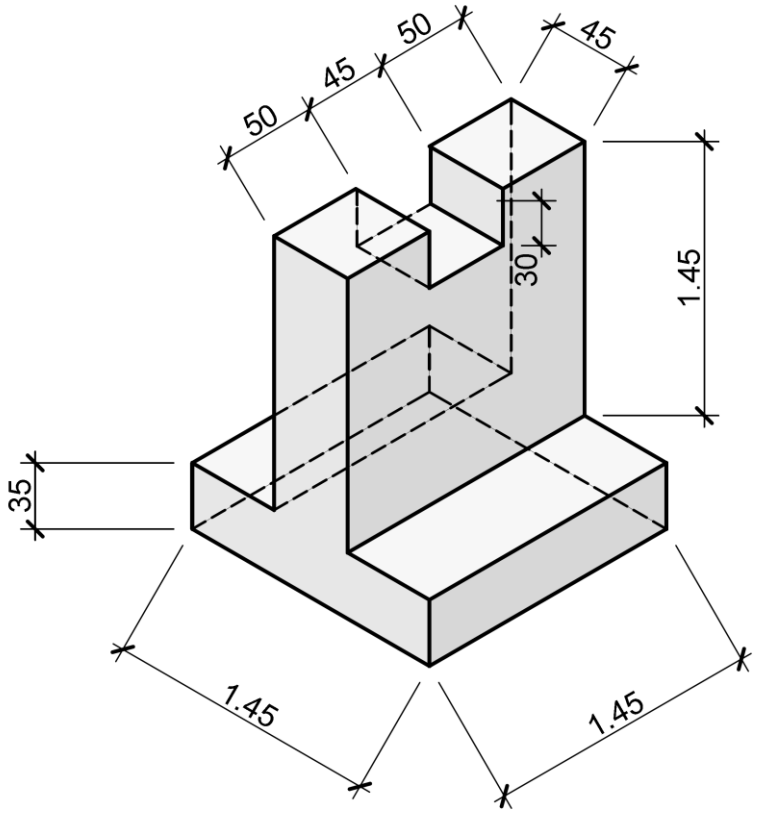

Isometrische Skizze Maschinesockel

6 Masse und Koten

Berechnen Sie die **fehlenden Masse A, B, C und D** aus dem beiliegenden Schnitt. 4

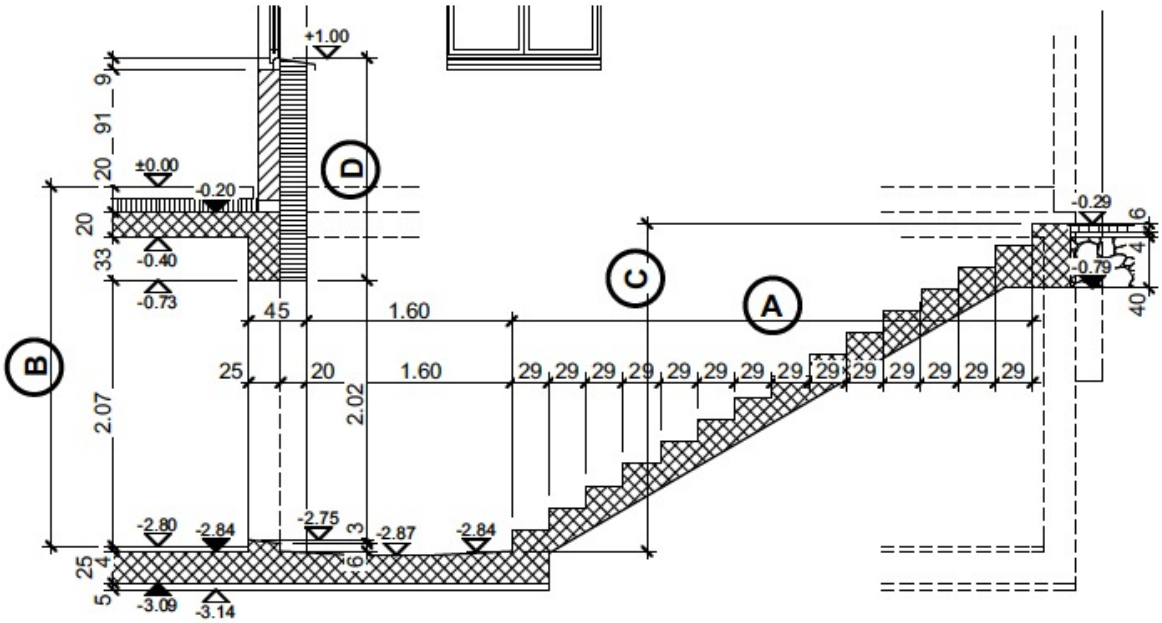

Schnitt schematisch

A = _____

_____

_____

B = _____

_____

_____

C = _____

_____

_____

D = _____

_____

TOTAL Ausführungsgrundlagen III (Fachrechnen)	**25**